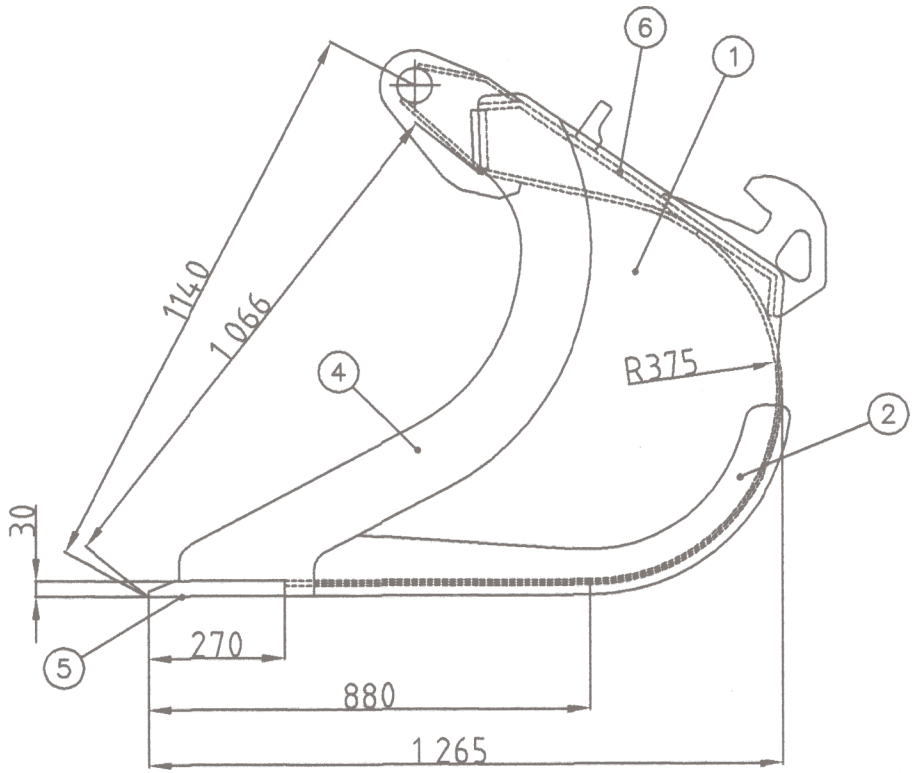

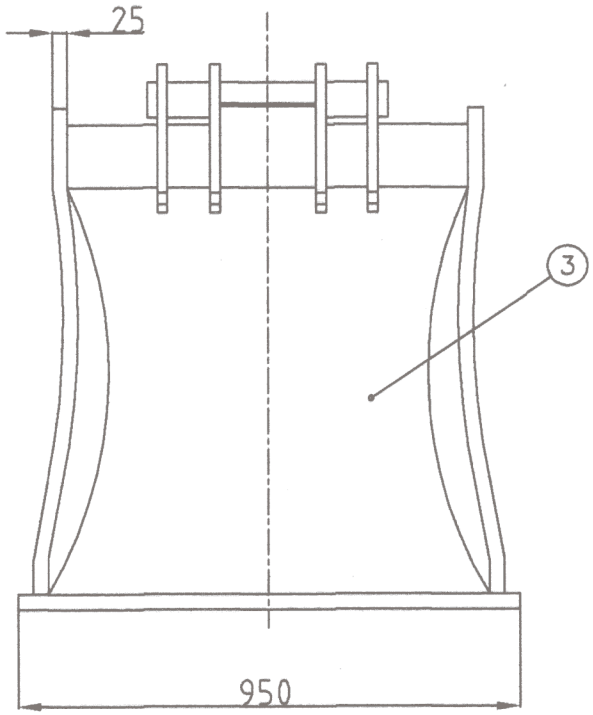

Osa	Nimitys	Piirustusnumero	Aines	Kpl
6	Kansilevy		S355J2G3 S-12	1
5	Huullevy		Hx500 S-30	1
4	Sivuterä		Hx400 S-25	2
3	Vaippa		S355J2G3 S-10	1
2	Kylkivahvike		Hx400 S-16	2
1	Kylki		S355J2G3 S-10	2

Osan lajimerkki

Mittak. | Positio | Lkm

	Pvm	Nimi
Piirt.		RP
Hyv.		
Stand.		

Kuokkakauha 850L

Esite

Sivu

s.

Mrk. | Muutos | Pvm | Nimi | Tied.nimi